ԲԱՑՎԱԾՔՆԵՐԻ ՈՒԺԵՂԱՑՈՒՄԸ ՄԵՏԱՂԱԿԱՆ ՊԱՀԱՆԳՆԵՐՈՎ

Բ - 1 (6ՀԱՏ)

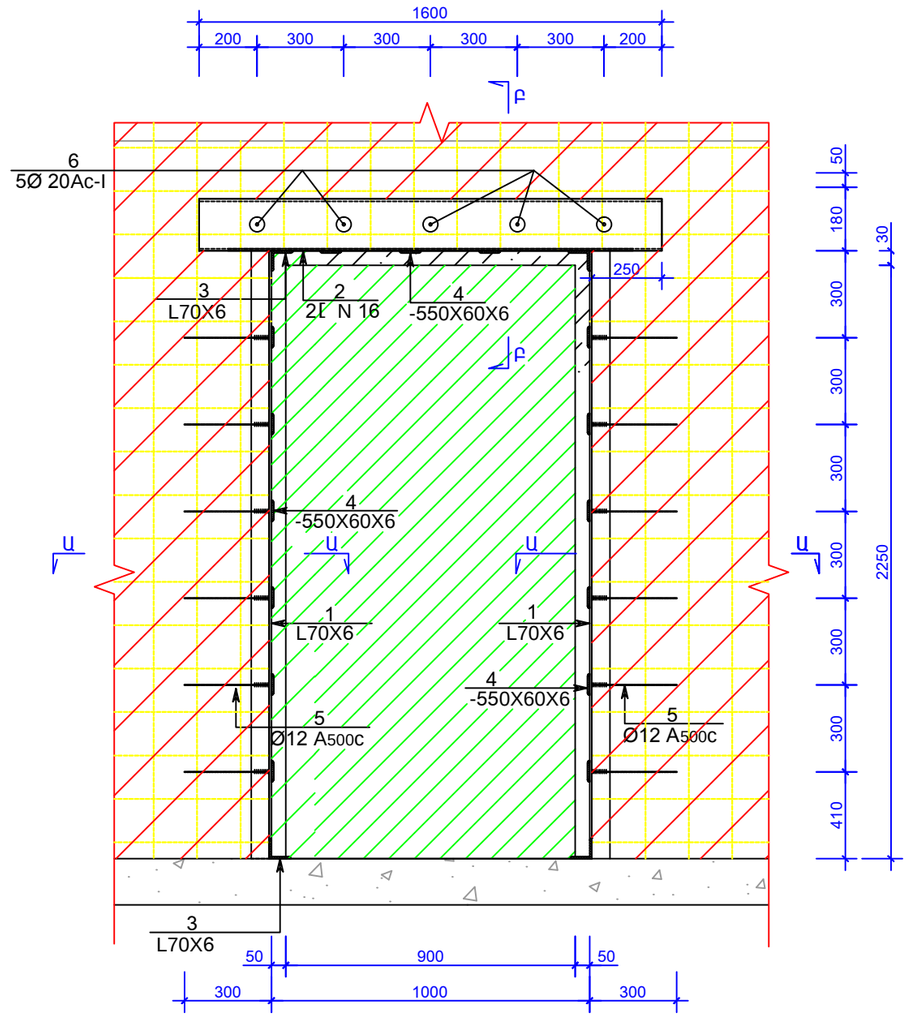

ԿՏՐՎԱԾՔ Ա - Ա

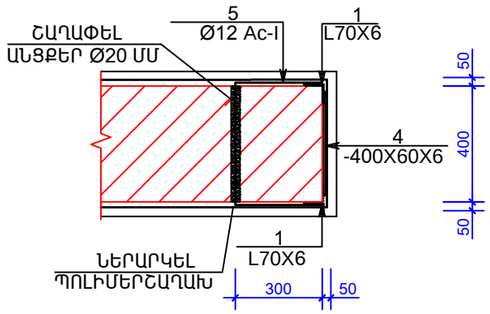

ԿՏՐՎԱԾՔ Բ - Բ

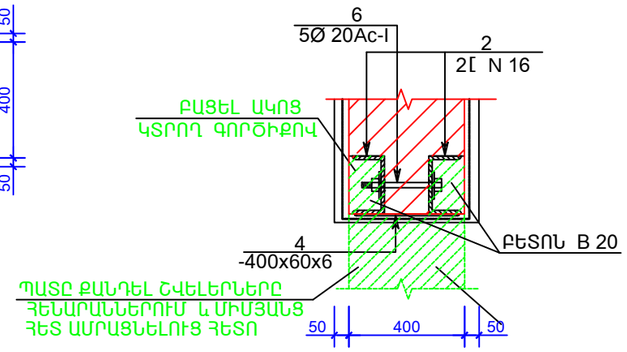

ՆՅՈՒԹԵՐԻ ԾԱԽՍԻ ՄԱՍՆԱԳԻՐ

ԴԻՐՔ	ՆՇԱՆԱԿՈՒՄ	ԱՆՎԱՆՈՒՄ	ՔԱՆԱԿ ՀԱՏ	ԷԼԵՄԵՆՏԻ ՔԱՇԸ	ԷԼԵՄ.ՔԱՇԸ ԿԳ	
		Բ - 1 (6ՀԱՏ)				ԱՆԿՅՈՒՆ.L420.0;ՇԵՐՏԱՊԳ. -108.0; ՇՎԵԼԵՐ [276.0;ԱՄՐԱՆ.-108.0
1		L 70x70x6 L = 2300 ՄՄ.	4	15.00ԿԳ.	60.0	
2		[16 L = 1600 ՄՄ.	2	23.00ԿԳ.	46.0	
3		L 70x70x6 L =400 ՄՄ.	4	2.50ԿԳ.	10.0	
4		- 60 x 6 L = 400 ՄՄ.	15	1.20ԿԳ.	18.0	
5		Φ 12Ac-I L = 1100 ՄՄ.	12	1.00ԿԳ.	12.0	
6		Φ 20 Ac-I L = 500 ՄՄ.	5	1.20ԿԳ.	6.0	
	ԲԵՏՈՆ B 20 V =0.20x6=1.20Մ³					
	ՊՈԼԻՄԵՐՇԱՂԱԽԻ ՆԵՐԱՐԿՈՒՄ V = 0.0160 Մ³					
	ՇԱՂԱՓԵ ԱՆՑՔԵՐ Ø20ՄՄ,L = 400ՄՄ,n =102ՀԱՏ					

ՔԱՆԴՎՈՂ ՀԱՏՎԱԾՆԵՐ V =0.90x6= 5.40Մ³

ԴԻՐՔ	ԷՍՔԻԶ
5	400; 350; 350

ՈՒՇԱԴՐՈՒԹՅՈՒՆ

ԲԱՑՎԱԾՔՆԵՐԸ ՓԱԿԵԼ ԿԱՆՈՆԱՎՈՐ ՏՈՒՖԱՔԱՐԵ ՇԱՐՎԱԾՔՈՎ ԵՒ ԱՄՐԱՑՆԵԼ ՊԱՏԵՐԻ ՀԵՏ ՀԱՄԱՏԵՂ :
ՊԱՏԵՐԻ ՈՐՄԱԾՔԻ ՔԱՐԱԿԱՊՄԱՆ ՀԱՄԱՐ ՕԳՏԱԳՈՐԾԵԼ ՀՈՐԻԶՈՆԱԿԱՆ ՑԱՆՑ 600ՄՄ ՔԱՅԼՈՎ:

ı Í	Մ.Հուսնյան		TSH-14 ԱՆՈՒՇԱՎԱՆԻ ՄԱՆԿԱՊԱՐՏԵԶԻ ՎԵՐԱԿԱՌՈՒՑՈՒՄ		
Æ	Ն.Ստեփանյան				
´ ´ Ø	Հ.Կարապետյան		È È	È	È È
Ë Ø	Ն.Ստեփանյան			Կ - 15	42
			ԲԱՑՎԱԾՔ Բ - 1	ՄԱՌԱ ԵՎ ԴՈՒՍՏՐԵՐ» ՍՊԸ	